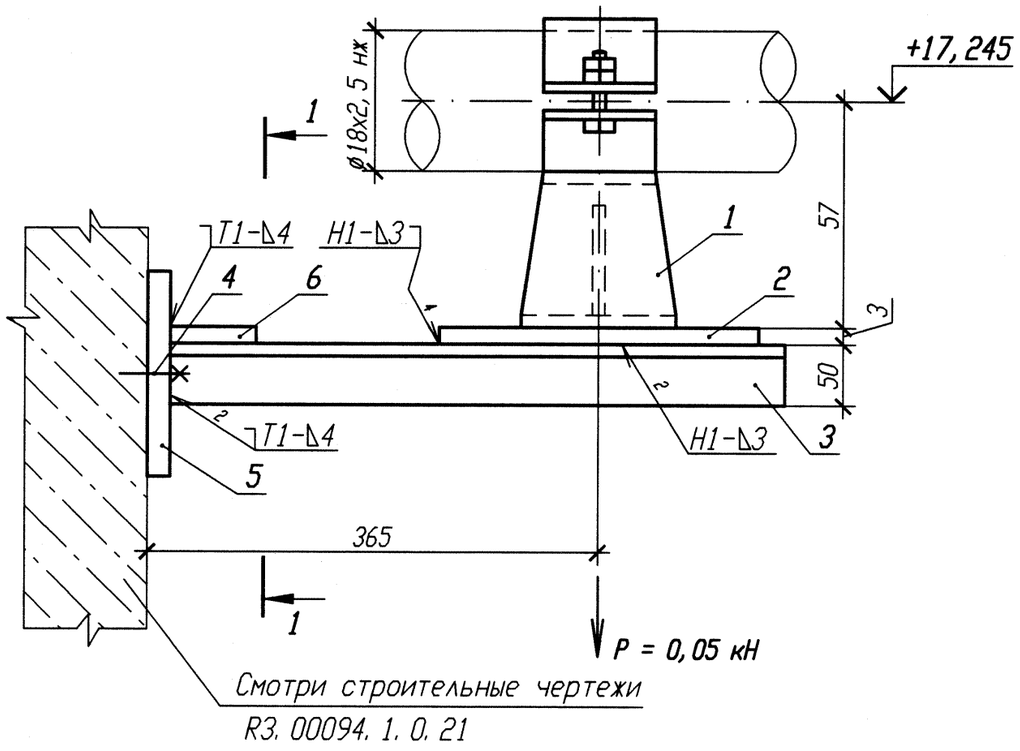

Спецификация деталей

Поз.	Обозначение	Наименование	Кол.	Материал	Масса, кг ед.	Масса, кг общ.	Приме-чание
1	18-511. 000-01	Опора 18К	1	Сборный	0, 43	0, 43	
2	ГОСТ 19904-90	Лист Б-ПН 3х80х130	1	ОК370В-IV ГОСТ 16523-97	0, 25	0, 25	
3	ГОСТ 8509-93	Уголок Б 50х50х5 l=450	2	Вст 3 сп 5 ГОСТ 535-2005	1, 7	3, 4	
4	ГОСТ 28778-90	БСР 10х100 У3	2	Сборный	0, 09	0, 18	
5	10. 377. 11	Лист Б-ПН 4х80х70	1	ст 3 сп 5 ГОСТ 14637-89	0, 18	0, 18	
6	ГОСТ 19903-90	Лист Б-ПН 3х50х50	1	ОК370В-IV ГОСТ 16523-97	0, 06	0, 06	
	ГОСТ 9467-75	Электроды		УОНИИ 13/45			
Итого:						4, 5	

РАЗРЕЗ 1-1

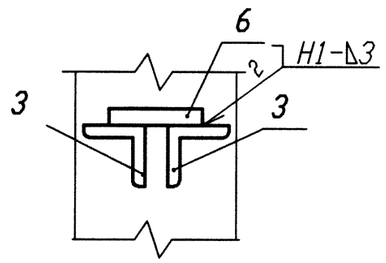

1 Привязку опоры смотри 3TS21Z09.
2 Изготовить два комплекта.
3 Сварку производить по ГОСТ 5264-80.
4 Отметка трубопровода подлежит уточнению в соответствии с уклоном трубопровода.
5 Максимальная нагрузка на опору дана с учетом сейсмического воздействия.

АРХИВНЫЙ ЭКЗЕМПЛЯР

Изм.	Кол. уч.	Лист	N док.	Подпись	Дата
1	-	Зам.	102-12	-	-
Инженер		Сопрун			24.09
Пров. вед. инж.		Веренцова			24.09
Пров. нач. гр.		Жук			24.09
Н. контр		Краснояров			24.09

Инв. N подл. R3. 00783. 1. 0. 11
Лист 183

R3. TS21. 3012. 011. 01. 00. 007

Ростовская АЭС Блок 3

Реакторное отделение Негерметичная часть Трубопроводы системы очистки технологических сдувок	Стадия	Лист	Листов
	Р		1
Опора скользящая 3TS21Y020, 3TS21Y137	ОАО "НИАЭП" 2012		

Инв. N подл. | Подп. и дата | Взам. инв. N
R3. 00792. 1. 0. 11

Формат А3